100W DC/DC系列

•高可靠性，高性价比
•内置式EMI滤波器
•100%满负载老化
•保护功能：过载/短路保护
•5年保修
•S100 199×98×39(mm)

输入电压.....24VDC,48VDC,110VDC
电网调整率(满载时)..≤±0.5%
输出电压可调范围....±10%
输出过载保护.....105～150%，打嗝模式，自动恢复
绝缘强度.....I/P-O/P:1.5KVAC/1min
I/P-F/G:1.5KVAC/1min
O/P-F/G:0.5KVAC/1min
绝缘阻抗.....＞100MΩ@500VDC
工作温度.....－20℃～＋50℃
安规标准.....设计参考LVD
EMC 标准.....设计参考EN55022,EN61000-4
冷却行式.....自然冷却

型号	直流输出		负载调整率	纹波	效率
LD100W-SD**-5	5V	20.0A	0.50%	100mV	74%
LD100W-SD**-12	12V	8.5A	0.50%	120mV	75%
LD100W-SD**-24	24V	4.2A	0.50%	150mV	78%
LD100W-SD**-48	48V	2.1A	0.50%	150mV	79%

**表示直流输入电压，如24，48，110等

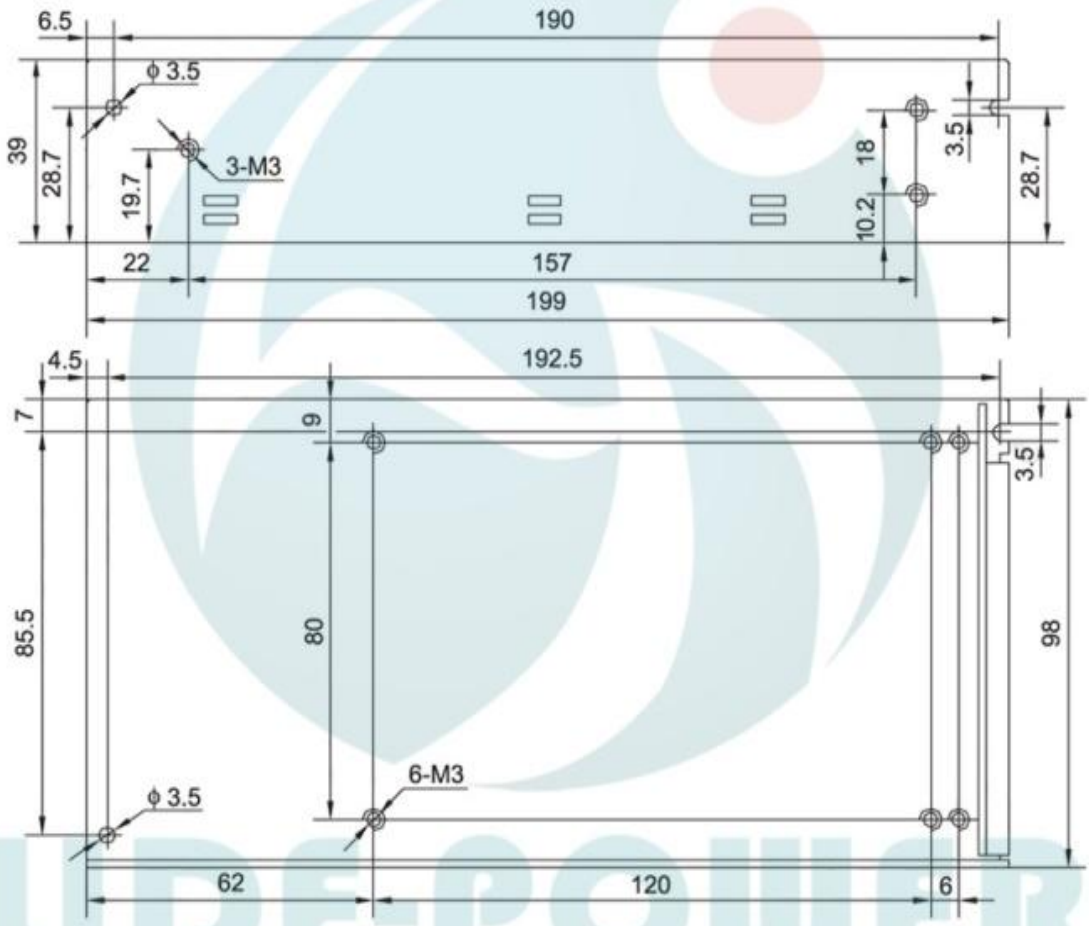
6.5
190
ϕ 3.5
39
28.7
19.7
3-M3
18
3.5
28.7
10.2
22
157
199
4.5
192.5
7
9
3.5
85.5
80
98
6-M3
ϕ 3.5
62
120
6

S100