10W 三路输出系列

•高可靠性，高性价比
•内置式EMI滤波器
•100%满负载老化
•保护功能：过载/短路保护
•V1输出独立于其他输出
•5年保修
•S010 100×58×31(mm)

输入电压范围.....170～264VAC(210～370VDC)
输入启动冲击电流....30A/230V(冷态时)
输入漏电流.....＜0.7mA/230VAC
电网调整率(满载时)..≤±0.5%
负载调整率.....V1≤±0.5%,V2,V3≤±3%(配置电压模块);
≤±10%(不配置电压模块)
输出电压可调范围....V1:额定输出电压的±5%
输出过载保护.....105～150%，打嗝模式，自动恢复
绝缘强度.....I/P-O/P:1.5KVAC/1min
I/P-F/G:1.5KVAC/1min
O/P-F/G:0.5KVAC/1min
上升时间.....满负载时为50ms(典型值)
保持时间.....满负载时为20ms(典型值)
工作温度.....－20℃～＋50℃
安规标准.....设计参照GB4943,UL60950,EN60950
EMC 标准.....设计参照GB9254,EN55022 classA
EN61000-3-2,3,EN61000-4-2,3,4,5,6,8,11
冷却方式.....自然冷却

型号	直流输出		纹波	效率
LD10W-T-A	5V	0.20～1.5A	80mV	70%
	12V	0.05～0.3A	120mV	
	-12V	0.05～0.3A	120mV	
LD10W-T-B	5V	0.20～1.5A	80mV	71%
	15V	0.05～0.3A	120mV	
	-15V	0.05～0.3A	120mV	
LD10W-T-C	5V	0.20～1.5A	80mV	68%
	12V	0.05～0.3A	120mV	
	-5V	0.10～0.5A	100mV	

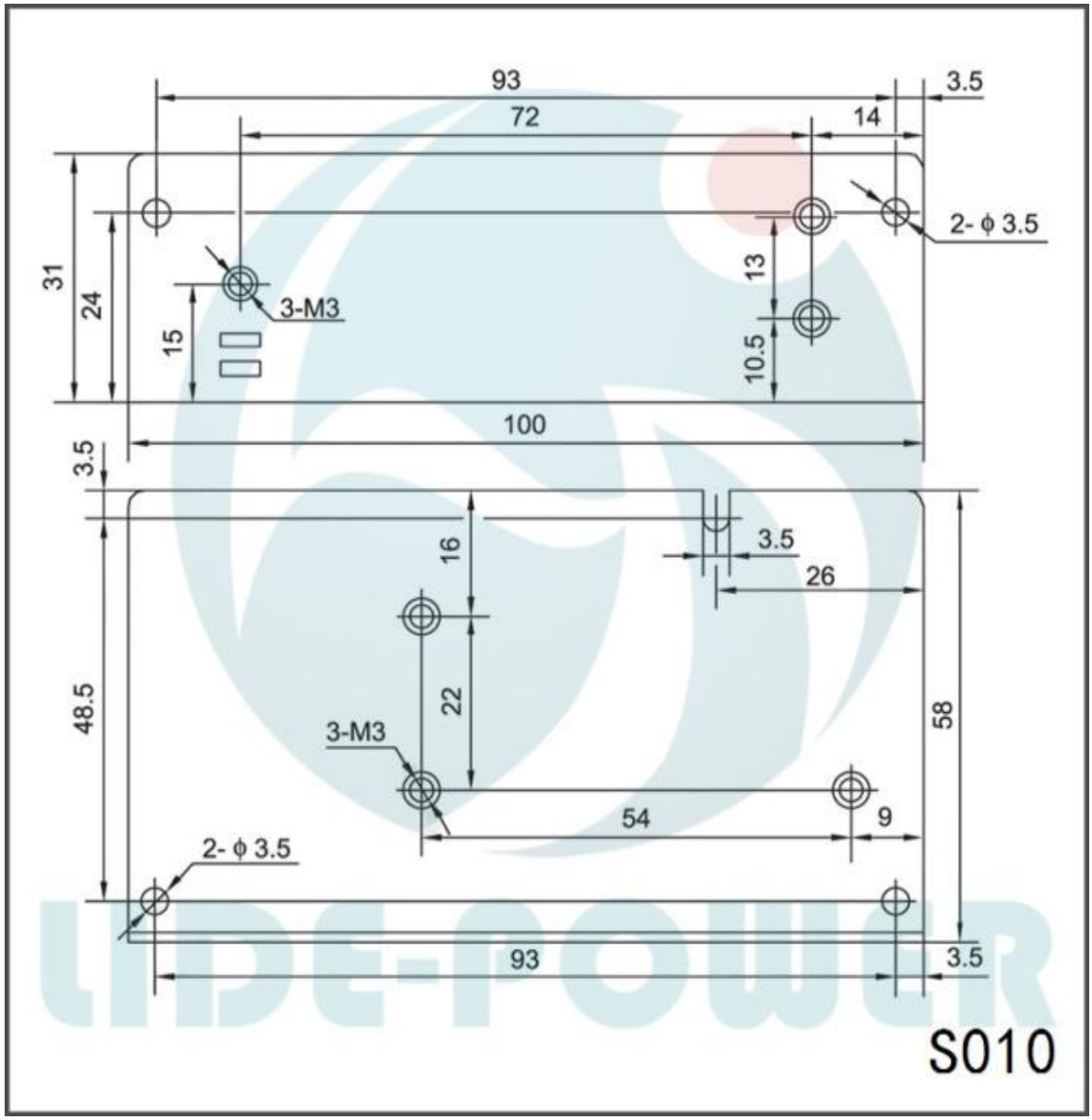
93
3.5
72
14
2- ϕ 3.5
31
24
3-M3
15
13
10.5
100
3.5
16
3.5
26
48.5
22
58
3-M3
54
9
2- ϕ 3.5
93
3.5
S010